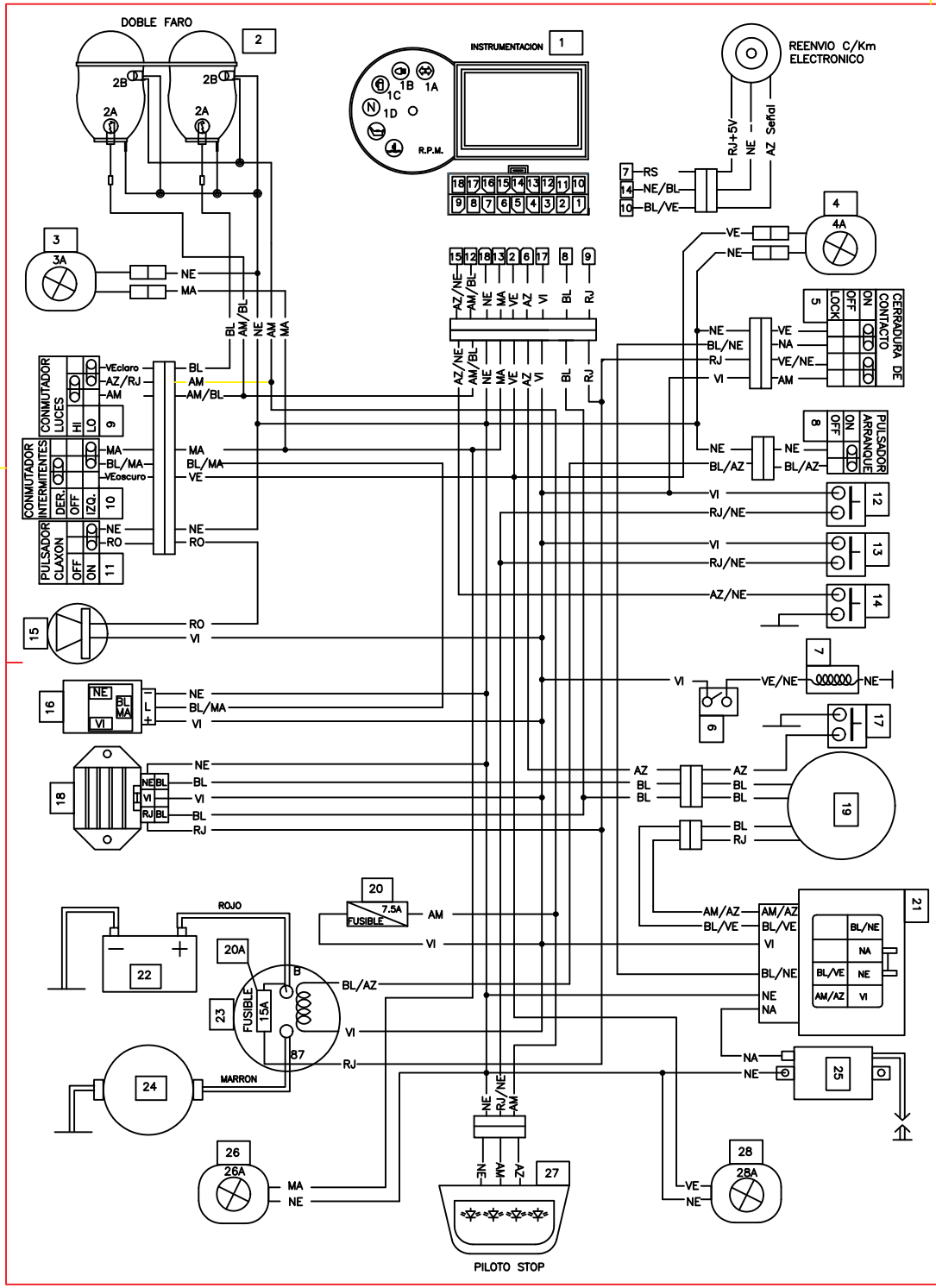

NOMENCLATURA DE COMPONENTES			
1	TABLER DE INSTRUMENTOS 1A INDICADOR INTERMITENRES (CABLES MA Y VE) 1B INDICADOR INTENSIVA (CABLE AM/BL) 1C RESERVA GASOLINA (CABLE AZ/NE) 1D INDICADOR NEUTRAL (CABLE AZ)	15	CLAXON DC 12V
		16	CENTRAL INTERMITENTE 12V 2X10W
2	FARO DELANTERO 2A LAMPARA PRINCIPAL 12V 35/35W 2B LAMPARA POSICION 12V 5W	17	INTERRUPTOR NEUTRAL
		18	REGULADOR DE TENSION AC-DC 12 V
3	FARO INTERMITENTE DELANTERO IZQUIERDO 3A LAMPARA INTERMITENTE 12V 10W	19	VOLANTE MAGNETICO
		20	FUSIBLE DE LUCES 7.5 A
4	FARO INTERMITENTE DELANTERO DERECHO 4A LAMPARA INTERMITENTE 12V 10W	20A	FUSIBLE PRINCIPAL 15 A
5	CERRADURA DE CONTACTO	21	CENTRAL ENCENDIDO CDI
6	SENSOR TÉRMICO	22	BATERIA 12V
7	RESISTENCIA	23	RELE DE ARRANQUE ELECTRICO 12V 70A
8	PUSADOR DE ARRANQUE	24	MOTOR DE ARRANQUE
9	CONMUTADOR LUZ CORTA E INTENSIVA	25	BOBINA A.T.
10	COMUTADOR INTERMITENTES	26	FARO INTERMITENTE TRASERO DERECHO 26A LAMPARA INTERMITENTE 12V 10W
11	PUSADOR DEL CLAXON	27	FARO PILOTO STOP CON LEDS
12	PUSADOR DE STOP DELANTERO		
13	PUSADOR DE STOP TRASERO	28	FARO INTERMITENTE TRASERO IZQUIERDO 28A LAMPARA INTERMITENTE 12V 10W
14	SENSOR DE GASOLINA		

CODIGO DE COLORES			
AM	AMARILLO	RJ	ROJO
NE	NEGRO	VE	VERDE
MA	MARRON	RO	ROSA
BL	BLANCO	VI	VIOLETA
AZ	AZUL	NA	NARANJA

FECHA DE MODIFICACION: 18/07/06			
VALIDEZ 1 2			
CLIENTE:	APROBACIÓN DEL CLIENTE:	FECHA DE APROBACIÓN:	
ESCALAS:	CODIGO DEL CLIENTE:	DIBUJADO:	FECHA: 11/08/06
DENOMINACION: ESQUEMA TECNICO MATRIX 125 E3		DISEÑO CODIGO:	